新北市立明志國中 110 學年度第二學期科技領域教學研究會

第六次會議記錄

■ 時間： 111/06/21
■ 地點： 行政三樓 資二教室
■ 主席： 莊楊峻偉　　紀錄： 施惠琪
■ 出列席人員：陳寧君、施惠琪、莊楊峻偉、陳錦瑩、林奇瑩、寇舒婷
戴思平
■ 研習內容：

【 Rhino 3D 建模 講師：吳俊延 老師】

1、 領回上周自己設計的戒指





2、經典椅子

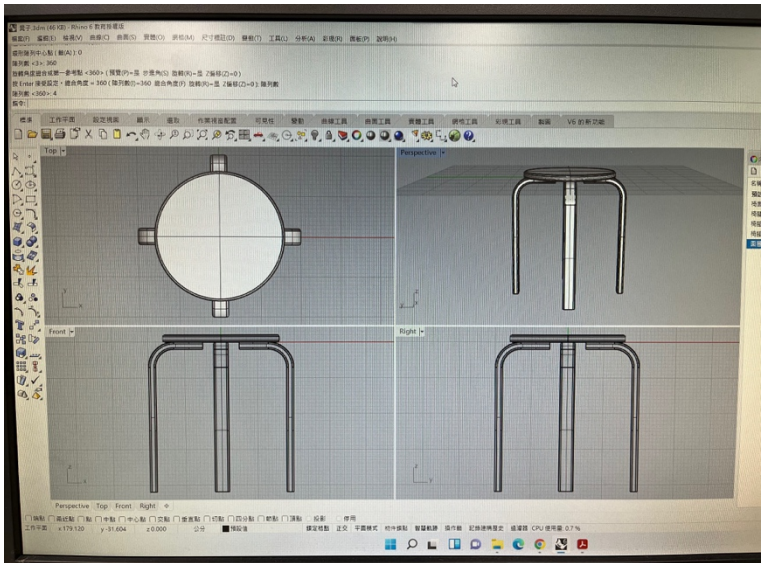

3、杯子、變形杯子

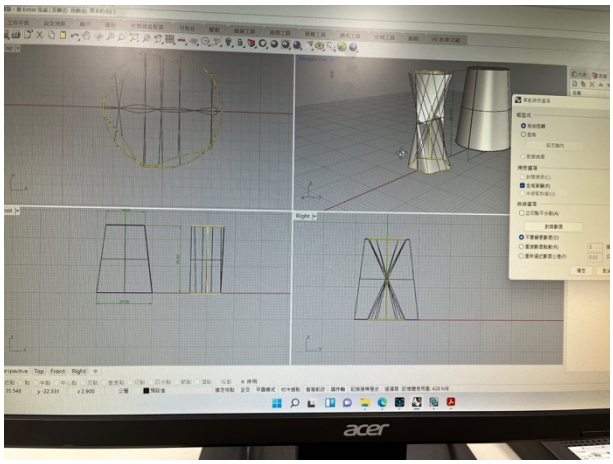

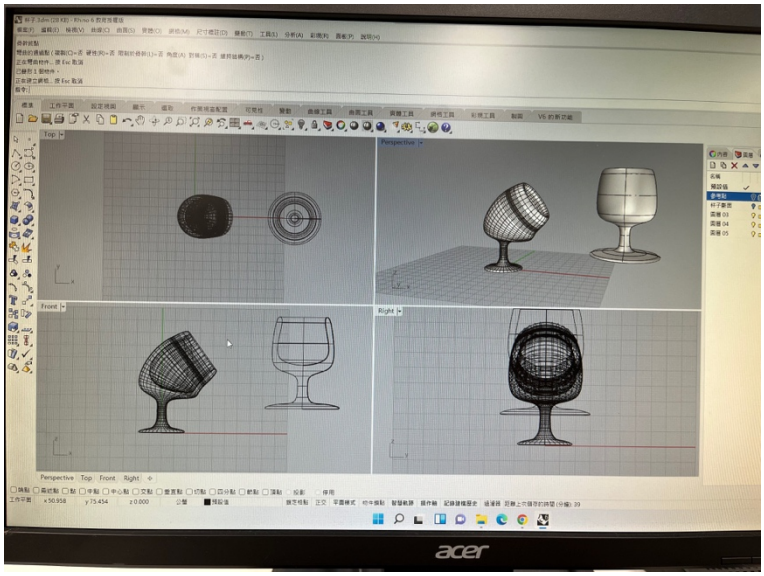

4、筆筒（ 布林運算 ）

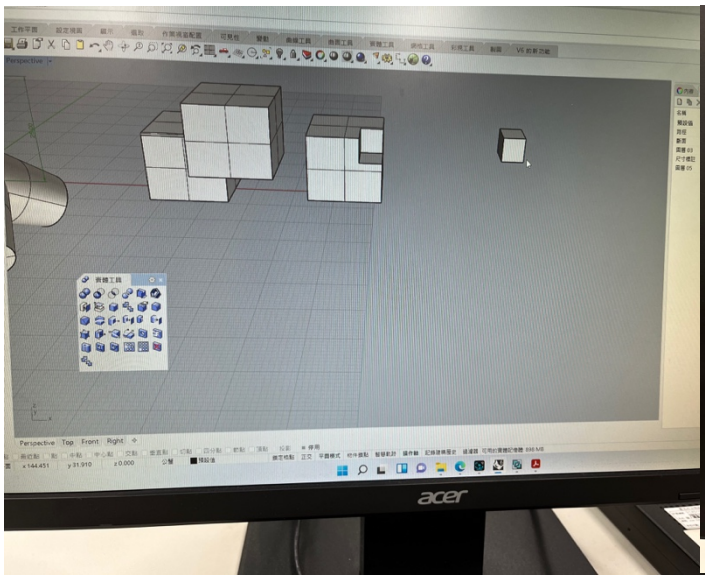

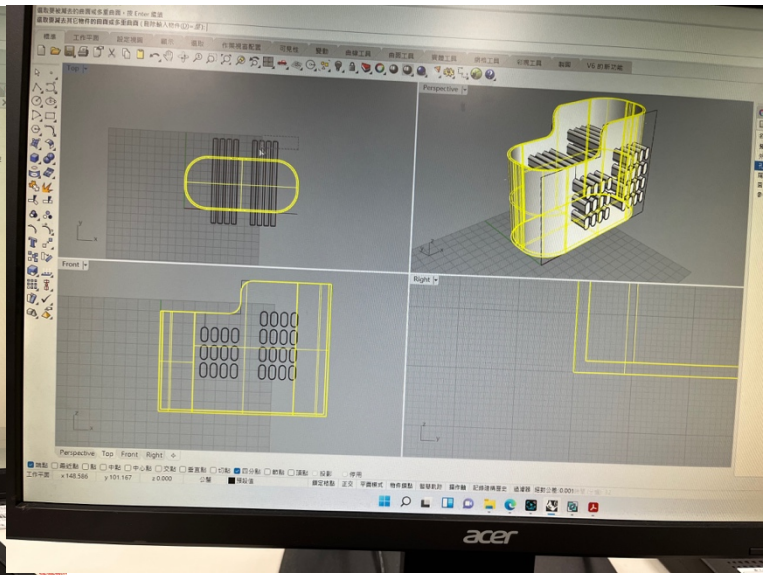

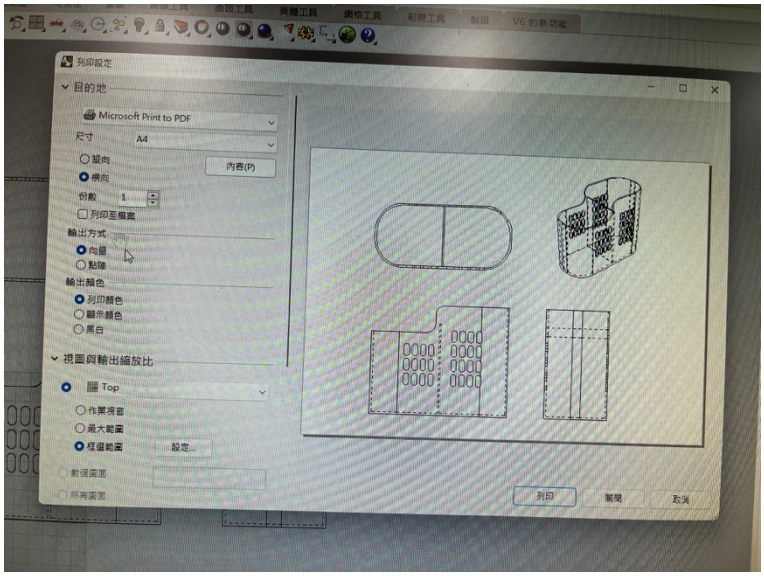

5、消波塊

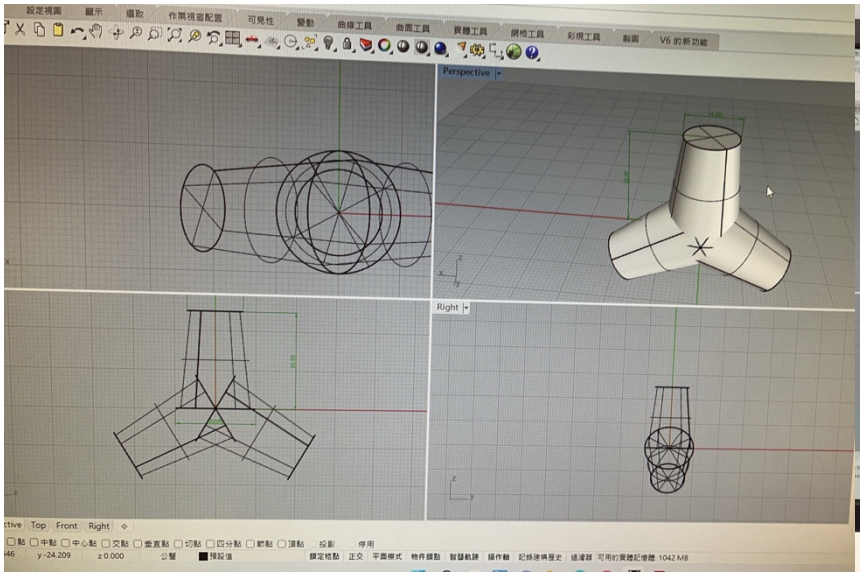

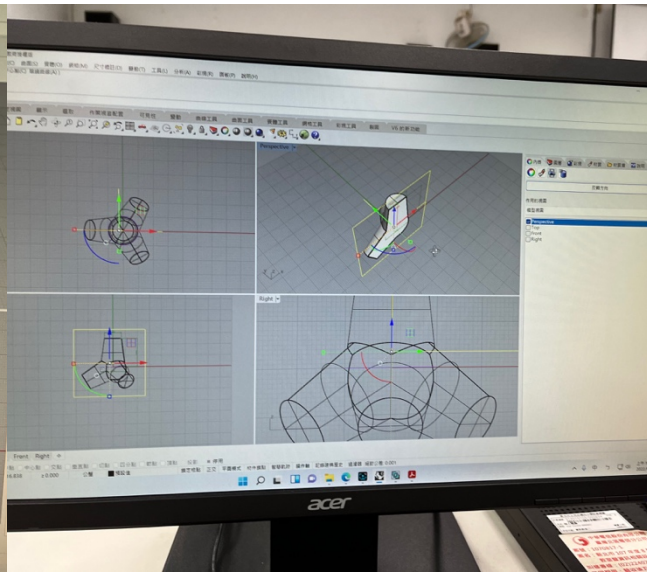

6、印章 (文字字型有的不可用，線條寬度 0.8 為佳)

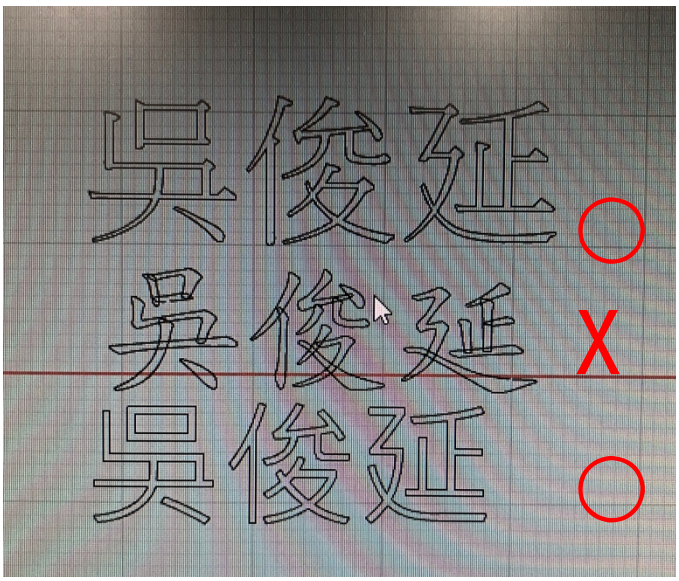

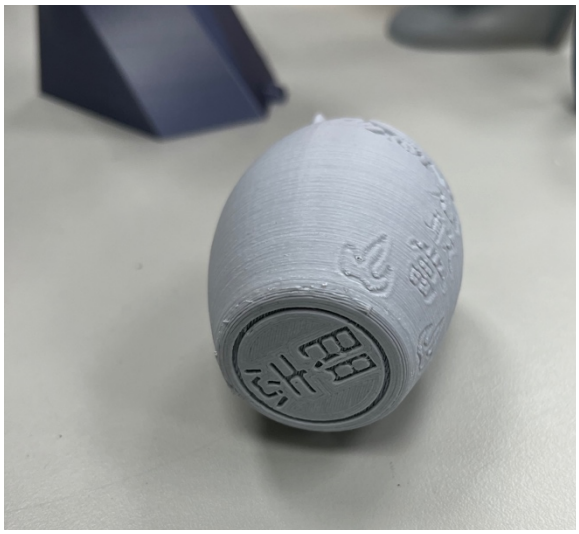

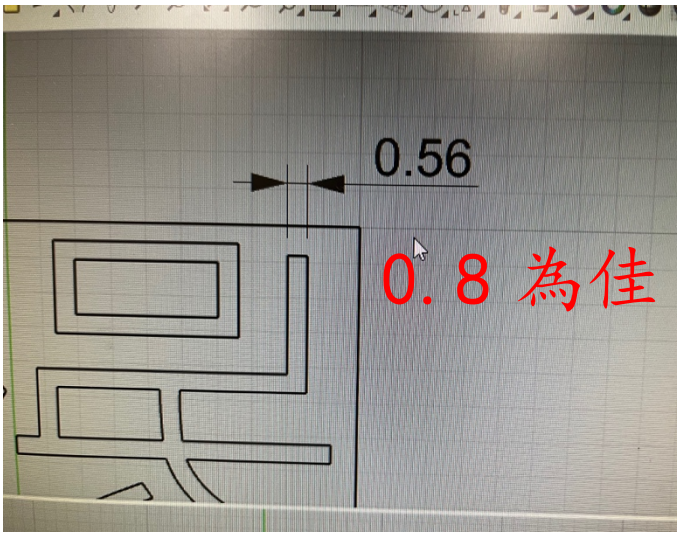



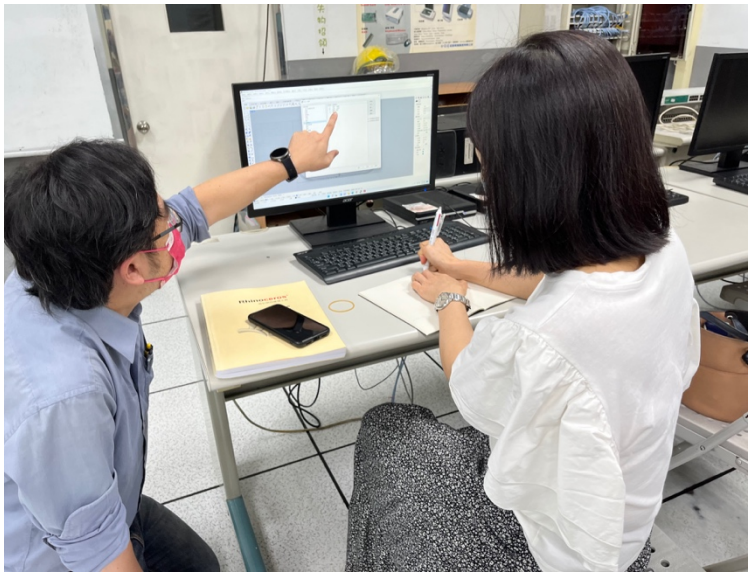







口罩神器—雙手扣拉耳掛鬆緊帶